ООО "ТРАДИЦИЯ"
143404, Московская область, Г.О. Красногорск,
г. Красногорск, ул. Дачная, д.11А, помещ.14/12, ком.01.

П А С П О Р Т.

ЛЮКИ
Чугунные средние для смотровых колодцев
Тип С (В125) 1-60 ГОСТ 3634-2019
Партия № _____

Количество изделий _____ комплектов

Гарантийный срок эксплуатации люка 3 года с момента его установки и не более 5 лет с момента отгрузки предприятием.

Свидетельство о приёмке Люки чугунные среднего смотровых колодцев, соответствуют ГОСТ 3634-2019 и признаны годными к эксплуатации.

Основные данные и характеристики:

Диаметр корпуса, мм	*745*
Диаметр проема, мм	*600*
Высота, мм	*80*
Масса, кг, не более	*68*

Максимальная нагрузка при испытании согласно ГОСТ 3634-2019 – 12,5 т. с.

ДАТА ПРИЕМКИ:

ОТК _____

Обозначение инженерных сетей:

К- канализация, В – водопровод; Д – дождевая канализация; ТС – тепловая сеть;

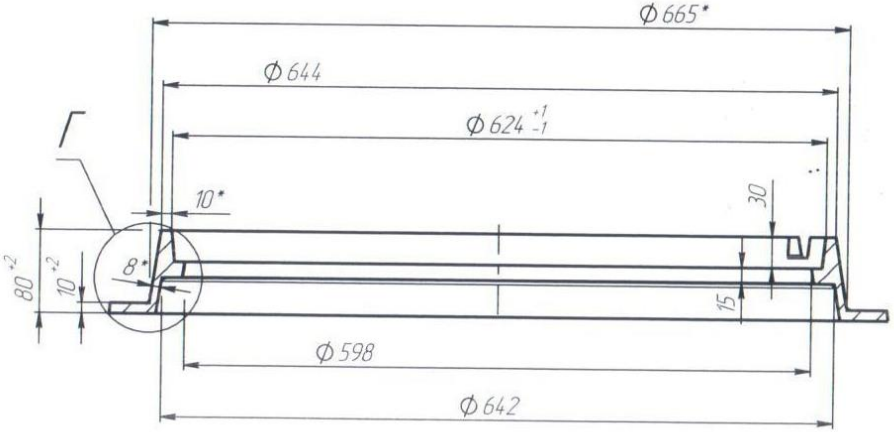

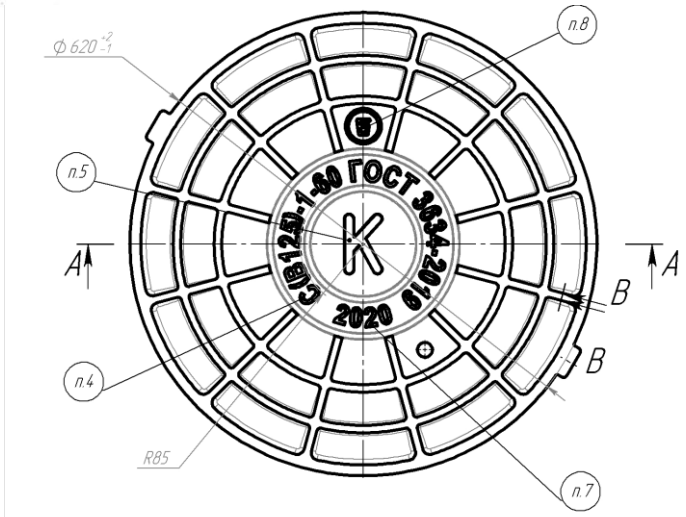
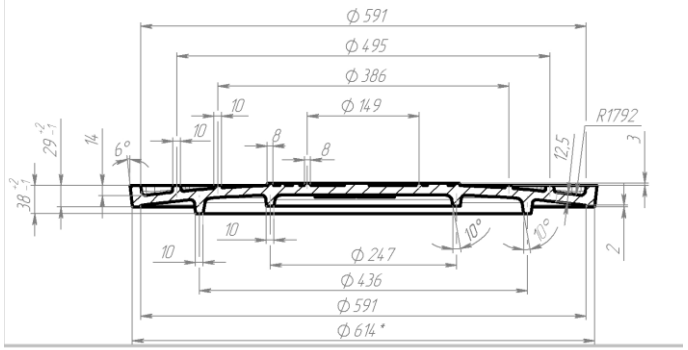
А–А